RACER PRO

Diagrama de Conexionado PRO-200

Ejemplo conexionado 6 cilindros solo encendido, chispa perdida con 3 bobinas sin modulo, CKP Inductivo.

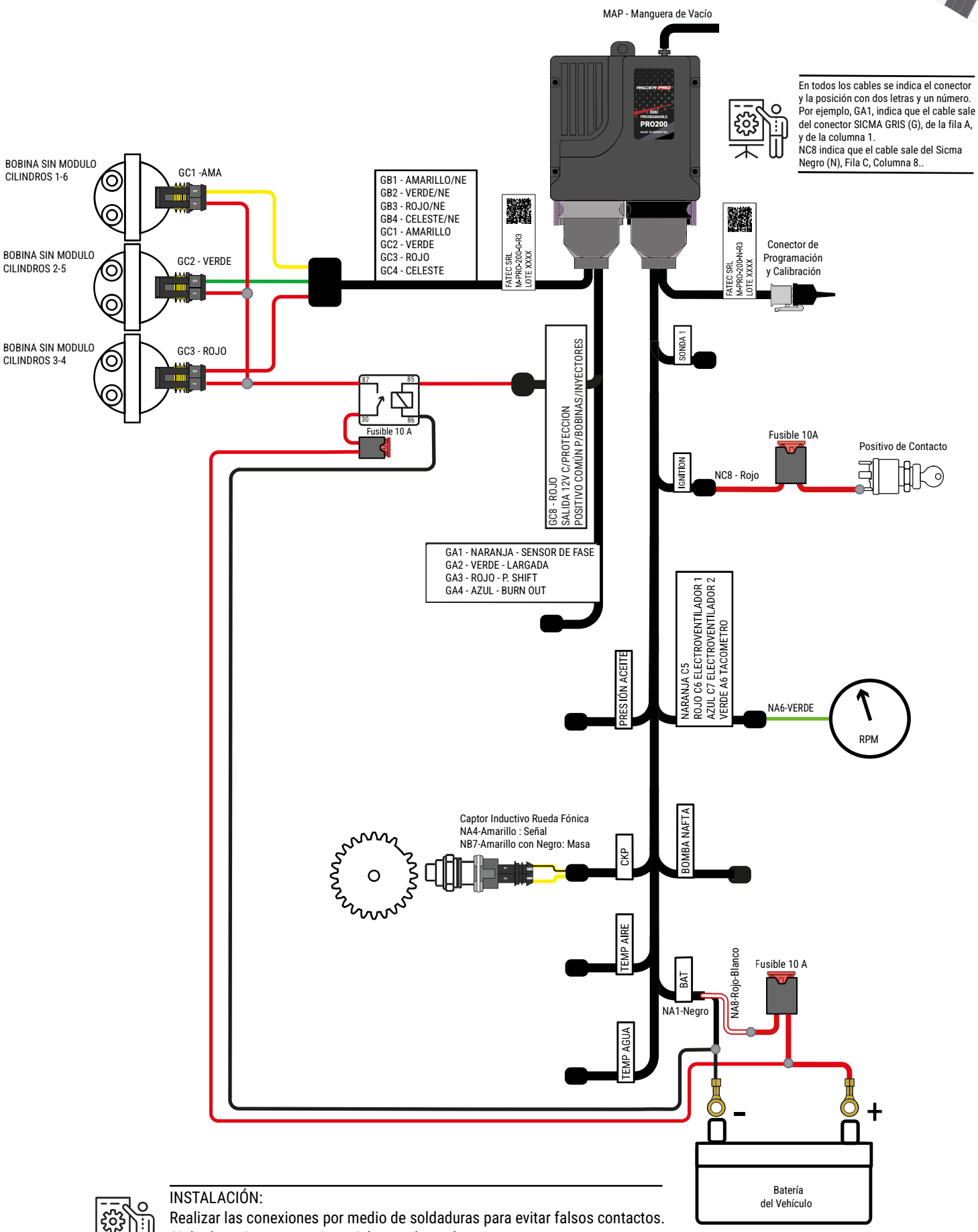

INSTALACIÓN:
Realizar las conexiones por medio de soldaduras para evitar falsos contactos.
Aislar las mismas con cinta aislante adecuada.
Usar los fusibles adecuados (10 y 5 Amper) como se muestra en el diagrama.

Cód. 3201129 R1